Code : **PFTF 60-- G1/4**

Ventosa Piatta Serie PFTF Ø 61.5 mm

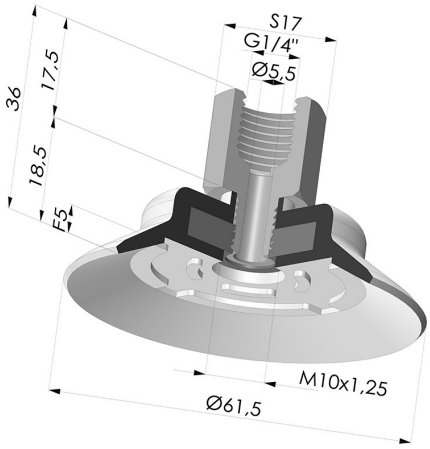

INFORMAZIONI TECNICHE

Gamma :	Ventosa
Categoria :	Piatte
Serie :	PFTF
Altezza (in mm) :	36
Forma :	Piatta
Diametro labbro :	61.5 mm
Diametro del collo interno :	6.1 mm
Numero di soffietti :	0.5 soffietto
Diametro esterno :	62 mm
Forza orizontale :	135 N
Forza verticale :	67.5 N
Corsa :	5 mm

Varianti:

Riferimento variante:
PFTF 60NI 1/4
- Colore: Nero
- Durezza Shore: SH50
- Materiale: Nitrile

Riferimento variante:
PFTF 60SLT 1/4
- Colore: Trasparente Certificato alimentare CE
- Durezza Shore: SH 60
- Materiale: Silicone

Guida ai materiali:

	Materiale	Codice	Resistenza temperatura (°C)	Flessibilità	Resistenza abrasione	Resistenza UV/Intemperie	Resistenza oli	Compatibilità alimentare	Test di migrazione
	Nitrile Nero (Shore SH50)	NI	-10/+80	✓	✓	✗	✓✓	✗	✗
	Silicone Trasparente Certificato alimentare CE (Shore SH 60)	SLT	-60/+250	✓✓✓	✗	✓✓✓	✗	FDA **	✗

Le richieste di certificati FDA e/o CE devono essere effettuate OBBLIGATORIAMENTE al momento dell'ordine. Una richiesta successiva comporterà costi aggiuntivi. Per soddisfare le aspettative dei nostri clienti industriali, NOVACOM dispone della più ampia gamma di materiali elastomerici o termoplastici. Possiamo inoltre sviluppare nuovi materiali secondo un capitolato tecnico preciso, al fine di risolvere applicazioni specifiche per i nostri clienti.

✓✓✓ Eccellente | ✓✓ Buona | ✓ Media | ✗ Bassa | ✗✗ Non raccomandato
*È possibile richiedere un certificato FDA e/o CE su diverse referenze al momento dell'ordine; contattateci.
** Certificazione per contatto alimentare: (CE) 1935/2004 - (FDA) 21 CFR 177.2600
*** Certificazione per contatto alimentare: (CE) 10/2011 - (FDA) 21 CFR

Prodotti correlati:

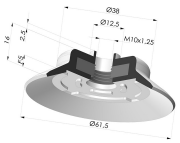

Ventosa Piatta Serie PFG Ø 61.5 mm

Riferimento prodotto: PFG 60-- A

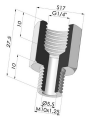

Inserto a resca Femmina G1/4"

Riferimento prodotto: FTF 60 G1/4

E-mail: info@novacom-grp.com
Z.A. de Sars et Rosières - 30, rue de l'épau - 59230 ROSULT - Francia
Telefono. : +33 (0)3 27 30 53 53
Partita IVA : FR57 381 120 484