Code : **8SP 30-- A**

Ventosa 1.5 Soffietti Serie 8SP Ø 33MM

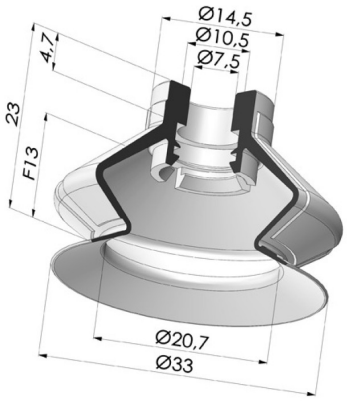

INFORMAZIONI TECNICHE

Gamma :	Ventosa
Categoria :	A soffietti
Serie :	8SP
Altezza (in mm) :	23
Forma :	1,5 soffietti
Diametro labbro :	33 mm
Diametro del collo interno :	7.5 mm
Numero di soffietti :	1,5 soffietti
Forza orizzontale :	31 N
Forza verticale :	15.5 N
Corsa :	13 mm

Varianti:



Riferimento variante:
8SP 30TPU A
- Colore: Trasparente
- Durezza Shore: SH70
- Materiale: Termoplastica

Guida ai materiali:

	Materiale	Codice	Resistenza temperatura (°C)	Flessibilità	Resistenza abrasione	Resistenza UV/Intemperie	Resistenza oli	Compatibilità alimentare	Test di migrazione
	Termoplastica Trasparente (Shore SH70)	TPU	-20/+80	✓	✓✓✓	✓	✓✓	✗	✗

Le richieste di certificati FDA e/o CE devono essere effettuate OBBLIGATORIAMENTE al momento dell'ordine. Una richiesta successiva comporterà costi aggiuntivi. Per soddisfare le aspettative dei nostri clienti industriali, NOVACOM dispone della più ampia gamma di materiali elastomerici o termoplastici. Possiamo inoltre sviluppare nuovi materiali secondo un capitolato tecnico preciso, al fine di risolvere applicazioni specifiche per i nostri clienti.

✓✓✓ Eccellente | ✓✓ Buona | ✓ Media | ✗ Bassa | ✗✗ Non raccomandato
*È possibile richiedere un certificato FDA e/o CE su diverse referenze al momento dell'ordine; contattateci.
** Certificazione per contatto alimentare: (CE) 1935/2004 - (FDA) 21 CFR 177.2600
*** Certificazione per contatto alimentare: (CE) 10/2011 - (FDA) 21 CFR

Prodotti correlati:



Adattatore - Femmina G1/4" - Femmina M6
Riferimento prodotto: F14F6



Adattatore - Femmina G1/8" - Femmina M6
Riferimento prodotto: F18F6



Adattatore - Maschio G1/8" - Femmina G1/8"
Riferimento prodotto: M14F6



Adattatore - Maschio G1/8" - Femmina M6
Riferimento prodotto: M18F6



Vite M6 - ØTesta 11MM - L 17MM
Riferimento prodotto: M6M25

E-mail: info@novacom-grp.com
Z.A. de Sars et Rosières - 30, rue de l'épau - 59230 ROSULT - Francia
Telefono. : +33 (0)3 27 30 53 53
Partita IVA : FR57 381 120 484