Code : **7R 52-- M38**

Ventosa Piatta Serie 7R Ø 52MM

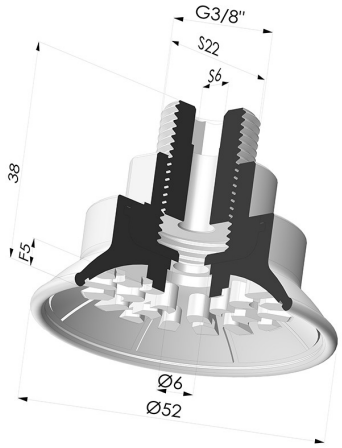

INFORMAZIONI TECNICHE

Gamma :	Ventosa
Categoria :	Piatte
Serie :	7R
Altezza (in mm) :	38
Forma :	Piatta
Diametro labbro :	52 mm
Diametro alto :	Maschio G3/8"
Diametro del collo interno :	Maschio G3/8"
Numero di soffietti :	0.5 soffietto
Forza orizontale :	90 N
Forza verticale :	45 N
Corsa :	5 mm

Varianti:



Riferimento variante:

7R 52NI M38

- Colore: Nero
- Durezza Shore: SH70
- Materiale: Nitrile

Guida ai materiali:

	Materiale	Codice	Resistenza temperatura (°C)	Flessibilità	Resistenza abrasione	Resistenza UV/Intemperie	Resistenza oli	Compatibilità alimentare	Test di migrazione
	Nitrile Nero (Shore SH70)	NI	-10/+80	✓	✓	✗	✓✓	✗	✗

Le richieste di certificati FDA e/o CE devono essere effettuate OBBLIGATORIAMENTE al momento dell'ordine. Una richiesta successiva comporterà costi aggiuntivi. Per soddisfare le aspettative dei nostri clienti industriali, NOVACOM dispone della più ampia gamma di materiali elastomerici o termoplastici. Possiamo inoltre sviluppare nuovi materiali secondo un capitolato tecnico preciso, al fine di risolvere applicazioni specifiche per i nostri clienti.

✓✓✓ Eccellente | ✓✓ Buona | ✓ Media | ✗ Bassa | ✗✗ Non raccomandato

*È possibile richiedere un certificato FDA e/o CE su diverse referenze al momento dell'ordine; contattateci.

** Certificazione per contatto alimentare: (CE) 1935/2004 - (FDA) 21 CFR 177.2600

*** Certificazione per contatto alimentare: (CE) 10/2011 - (FDA) 21 CFR

Prodotti correlati:

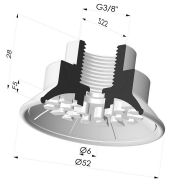

Ventosa Piatta Serie 7R Ø 52MM

Riferimento prodotto: 7R 52-- F38



Raccordo maschio G3/8“ - M38M38

Riferimento prodotto: M38M38

E-mail: info@novacom-grp.com
Z.A. de Sars et Rosières - 30, rue de l'épau - 59230 ROSULT - Francia
Telefono. : +33 (0)3 27 30 53 53
Partita IVA : FR57 381 120 484