Code : **99- 40PU A**

Ventosa Piatta Serie 99 Ø 40.5 mm

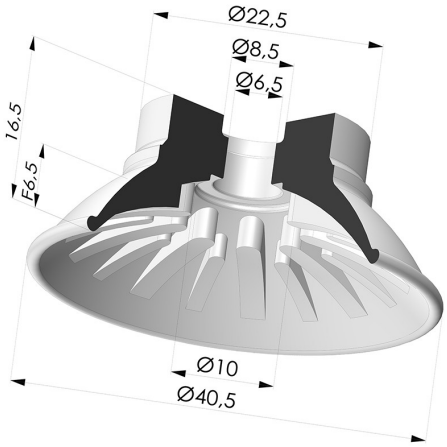

INFORMAZIONI TECNICHE

Gamma :	Ventosa
Categoria :	Piatte
Materiale :	Poliuretano
Serie :	99
Altezza (in mm) :	16.5
Forma :	Piatta
Diametro labbro :	40.5 mm
Diametro del collo interno :	6.5 mm
Numero di soffietti :	0.5 soffietto
Forza orizzontale :	54 N
Forza verticale :	27 N
Corsa :	6.5 mm

Varianti:



Riferimento variante:
99A 40PU A
- Colore: Rosso
- Durezza Shore: SH40
- Materiale: Poliuretano



Riferimento variante:
99B 40PU A
- Colore: Verde
- Durezza Shore: SH 60
- Materiale: Poliuretano

Guida ai materiali:

	Materiale	Codice	Resistenza temperatura (°C)	Flessibilità	Resistenza abrasione	Resistenza UV/Intemperie	Resistenza oli	Compatibilità alimentare	Test di migrazione
	Poliuretano Rosso (Shore SH40)	PU	-20/+80	✓	✓✓✓	✓✓	✓✓	✗	✗

Le richieste di certificati FDA e/o CE devono essere effettuate OBBLIGATORIAMENTE al momento dell'ordine. Una richiesta successiva comporterà costi aggiuntivi. Per soddisfare le aspettative dei nostri clienti industriali, NOVACOM dispone della più ampia gamma di materiali elastomerici o termoplastici. Possiamo inoltre sviluppare nuovi materiali secondo un capitolato tecnico preciso, al fine di risolvere applicazioni specifiche per i nostri clienti.

✓✓✓ Eccellente | ✓✓ Buona | ✓ Media | ✗ Bassa | ✗✗ Non raccomandato

*È possibile richiedere un certificato FDA e/o CE su diverse referenze al momento dell'ordine; contattateci.

** Certificazione per contatto alimentare: (CE) 1935/2004 - (FDA) 21 CFR 177.2600

*** Certificazione per contatto alimentare: (CE) 10/2011 - (FDA) 21 CFR

Prodotti correlati:



Inserto a resca Maschio G1/4"

Riferimento prodotto: 9M14-2



Inserto a resca Maschio G1/4" - con Filtro

Riferimento prodotto: 9M14-2-F



Inserto a resca Maschio G1/4" - con foro calibrato

Riferimento prodotto: 9M14-2-GIC



Inserto a resca Femmina G1/8"

Riferimento prodotto: 9M18-2



Inserto a resca Femmina G1/8" - con Filtro

Riferimento prodotto: 9M18-2-F



Inserto a resca Femmina G1/8" - con foro calibrato

Riferimento prodotto: 9M18-2-GIC



Inserto a resca Femina G1/8" - con 5 uscite

Riferimento prodotto: 9M18-3



Inserto a resca Maschio G3/8"

Riferimento prodotto: 9M38-2



Inserto a resca Maschio G3/8" - con filtro

Riferimento prodotto: 9M38-2-F



Inserto a resca Maschio G3/8" - con foro calibrato

Riferimento prodotto: 9M38-2-GIC



Inserto a resca Maschio G1/4" - con filtro

Riferimento prodotto: 9MM14-4-F



Inserto a resca Femmina G1/8"- con filtro

Riferimento prodotto: 9MF14-4-F

E-mail: info@novacom-grp.com
Z.A. de Sars et Rosières - 30, rue de l'épau - 59230 ROSULT - Francia
Telefono. : +33 (0)3 27 30 53 53
Partita IVA : FR57 381 120 484