Code : **96C 40-- F14D-4-F**

Ventosa 2.5 Soffietti Serie 96C Ø 40MM

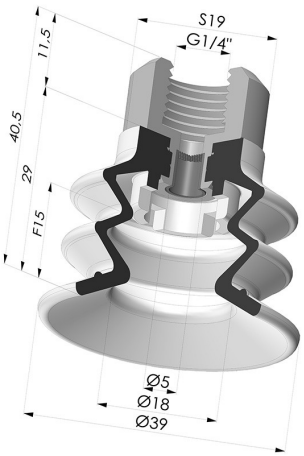

INFORMAZIONI TECNICHE

Gamma :	Ventosa
Categoria :	A soffietti
Serie :	96C
Altezza (in mm) :	40.5
Forma :	2,5 soffietti
Diametro labbro :	40 mm
Diametro del collo interno :	Femmina G1/4"
Numero di soffietti :	2,5 soffietti
Forza orizontale :	49 N
Forza verticale :	24.5 N
Corsa :	15 mm

Varianti:

Riferimento variante:
96C 40PU F14D-4-F

- Colore: Verde / Giallo
- Durezza Shore: SH60 / SH30
- Materiale: Poliuretano

Prodotti correlati:

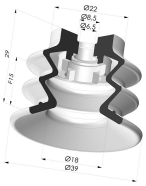

Ventosa 2.5 Soffietti Serie 96C Ø 40MM

Riferimento prodotto: 96C 40-- A

Filtro Bianco Morbido Serie FIBS Ø 29MM

Riferimento prodotto: FIBS 96 40

Inserto a resca Femmina G1/8"- con filtro

Riferimento prodotto: 9MF14-4-F

E-mail: info@novacom-grp.com
Z.A. de Sars et Rosières - 30, rue de l'épau - 59230 ROSULT - Francia
Telefono. : +33 (0)3 27 30 53 53
Partita IVA : FR57 381 120 484